faro
BARCELONA

EXTERIOR-OUTDOOR

ROUNDER REF.72400

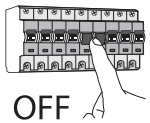

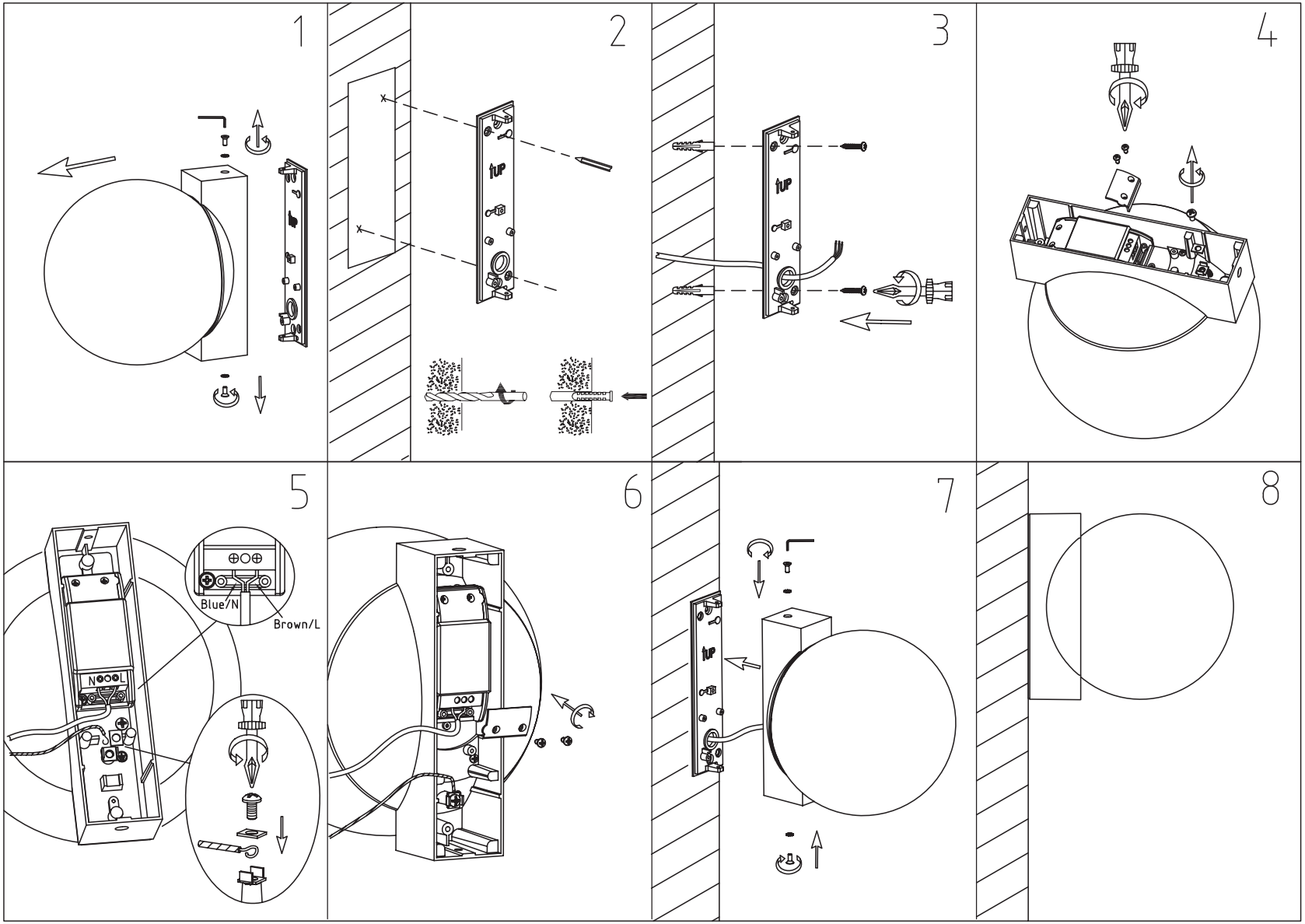

BOMBILLAS - BULBS

18 x LED TOTAL 8W
3000K 434Lm (INCL)
DRIVER (INCL)

ICONOS - ICONES

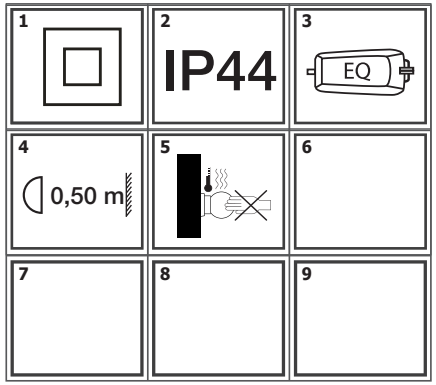

CARACTERÍSTICAS ESPECÍFICAS
SPECIFIC FEATURES

100-240V~50/60Hz

LOREFAR, SL • C/. Dinámica, nº1 • Polígono Industrial Santa Rita • 08755 Castellbisbal • Barcelona • Spain
NACIONAL: Tel. 902 165 166 - 937 723 949 • EXPORT: Tel. +34 937 723 965 • Fax. +34 937 723 967 • **faro@lorefar.com** • **www.faro.es**