Couper l’alimentation principale avant installation
Always turn off main power before installation

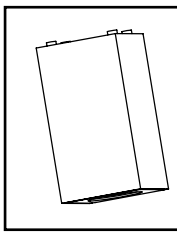

Art.No	BULB/**SOURCE**
1372N	**GU10 LED 7W** **GU10 max 50W** **GU10 ESL 11W** **Bulb Length max 80.5mm**

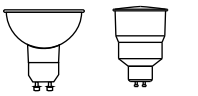

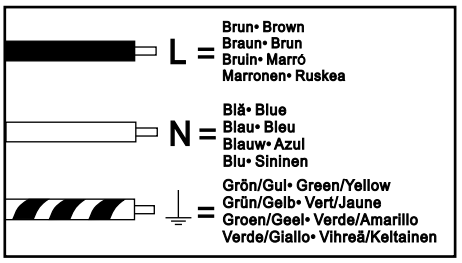

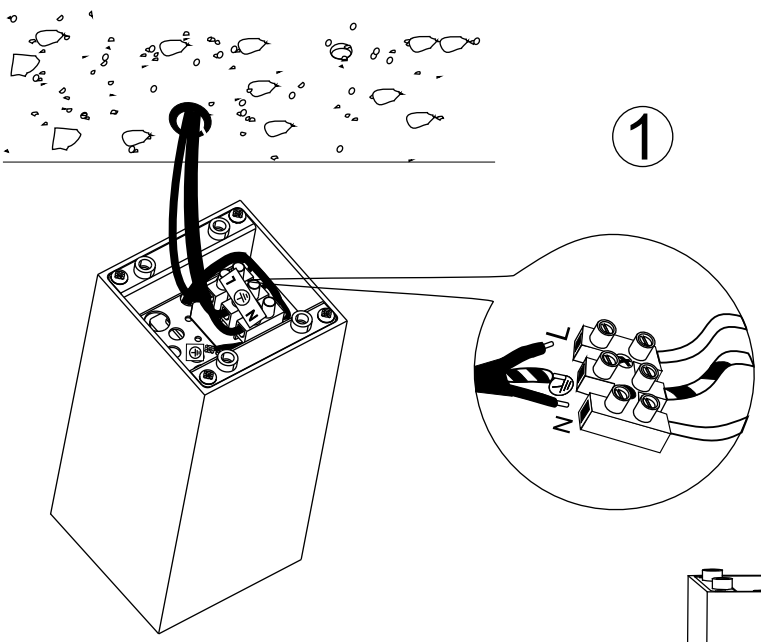

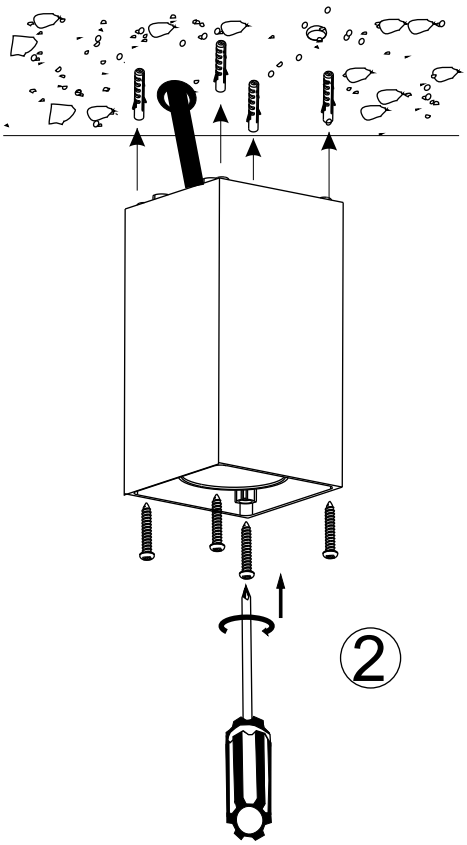

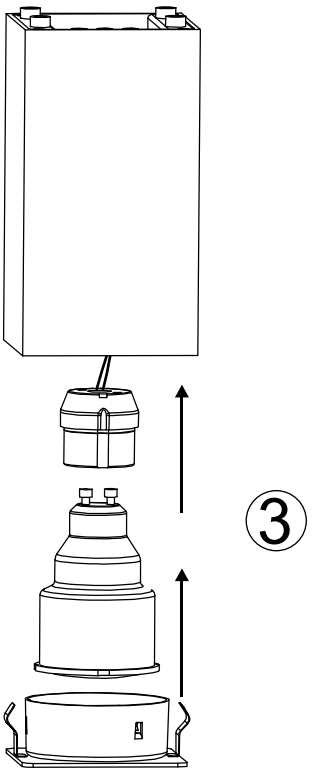

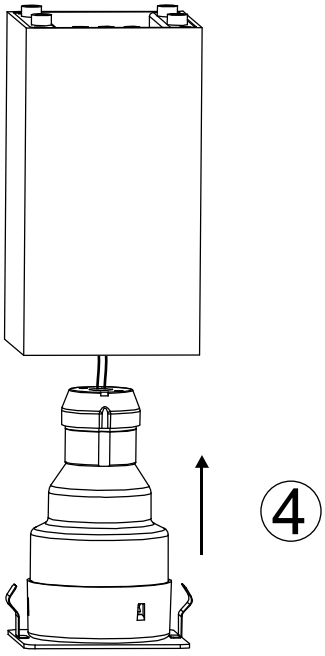

Installation får endast utföras av behörig elinstallatör.
Installation should be carried out by your local electrician.
Die Installation durch einen Fachmann vornehmen lassen.
L’installation doit être effectuée par un installateur qualifié.
We raden aan om de installatie door enn erkend vakman te laten doen.
Debe ser instalado por un electricista cualificado.
L’installazione deve essere effettuata da un elettricista qualificato.
Asennuksen saa tehdä vain pätevä sähköasentaja.