faro
BARCELONA

HOGAR-INDOOR

ANGULO

Ref. 63069

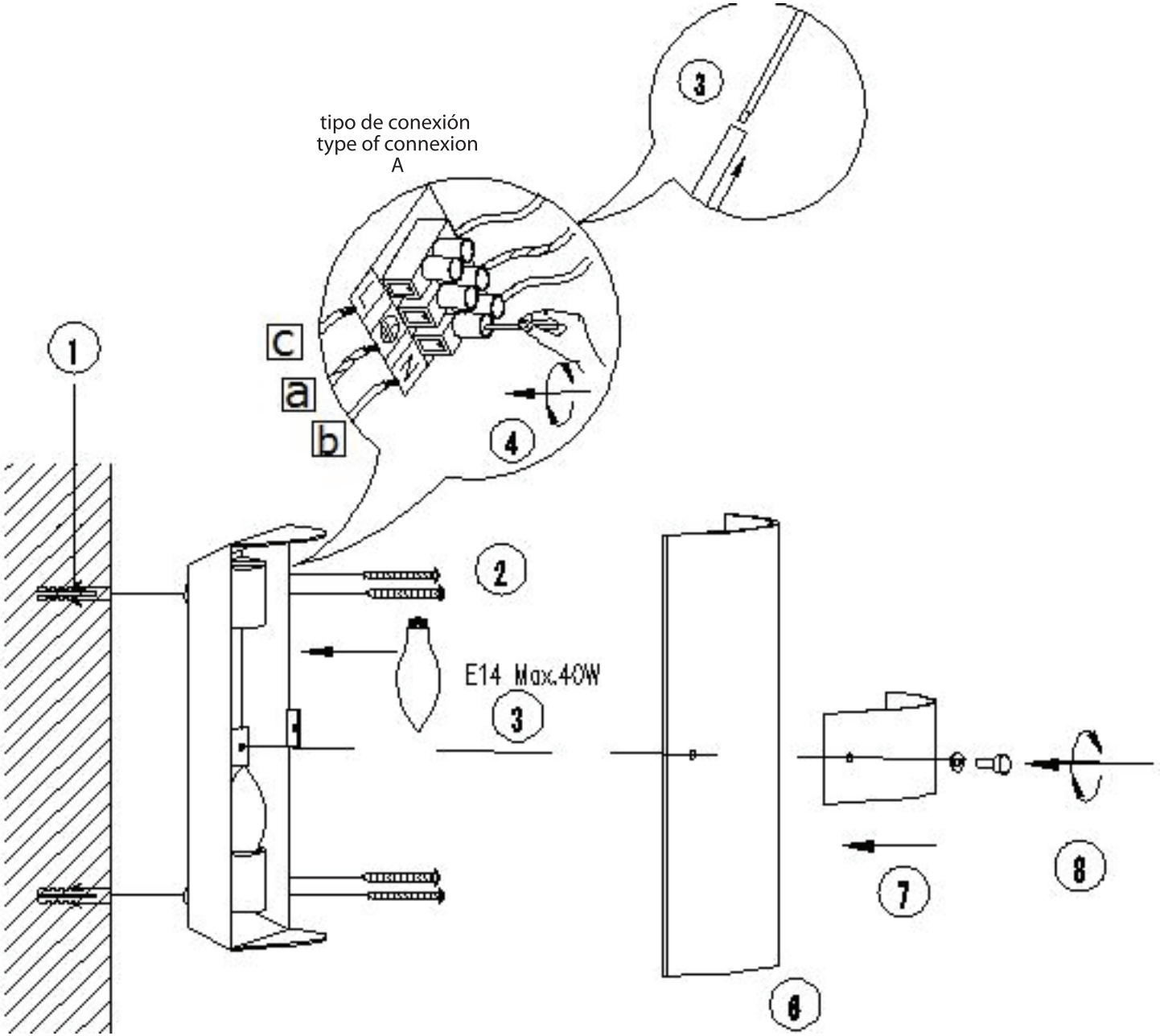

BOMBILLAS - BULBS

2 x E14 max 40w ☒

ICONOS - ICONES

1	2	3
4 IP20	5 0,5 m	6
7	8	9

CARACTERÍSTICAS ESPECÍFICAS
SPECIFIC FEATURES

220-240V~50-60Hz

LOREFAR, SL • C/. Dinámica, nº1 • Polígono Industrial Santa Rita • 08755 Castellbisbal • Barcelona • Spain
NACIONAL: Tel. 902 165 166 - 937 723 949 • EXPORT: Tel. +34 937 723 965 • Fax. +34 937 723 967
faro@lorefar.com • **www.faro.es**

AB02